HERZLICH WILLKOMMEN BEI DER

USB-C-INTEGRATION

DIE TECHNOLOGIE VON MORGEN

Nutzen Sie Powerdot als Schnittstelle für die Kommunikation zwischen Geräten oder als leistungsstarke Ladestation. Mit unserem ”Powerdot PD16” wird nur ein einziges Kabel am Schreibtisch oder in der Konferenz benötigt - es ist der neue zukünftige Standard, der einen ”clean Desk” ermöglicht. Diese Version von powerdot ist vielseitig - trotz dieser, hat es eine wesentlich niedrige Einbauhöhe unter dem Schreibtisch.

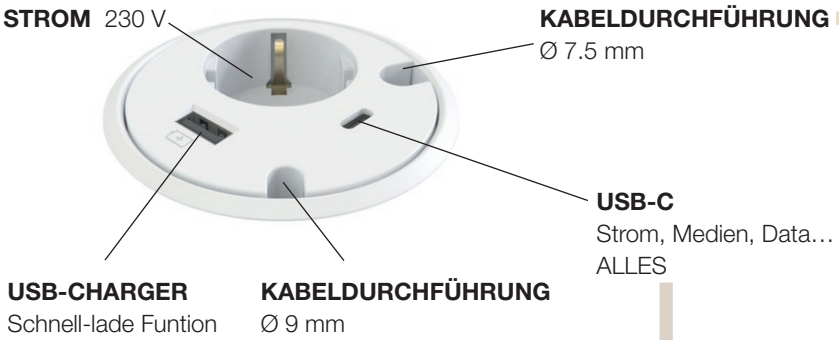

Führen Sie Ihr Kabel durch diese Löcher. Ø 9 mm - Geeignet für dickere Kabel wie Stromkabel, HDMI und Displayanschluss.

Dieser Anschluss ist mit Quick Charge 2.0 ausgestattet und lädt Ihr Gerät schneller als ein herkömmliches USB-A-Ladegerät. (QC2.0 5-12V, 1-2A)

Was bedeutet diese Zukunftstechnologie?

Über diesen Anschluss können Smartphones, Tablets und kompatible Laptops schnell aufgeladen werden. Oder man kann mit einem einzigen Kabel an eine Dockingstation angeschlossen werden, um auf das Internet, die Stromversorgung, Bildschirme, Tastaturen, Mäuse usw. Zugreifen zu können.

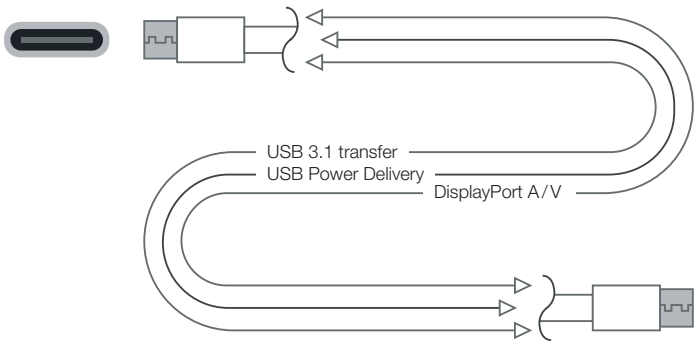

VORSCHLÄGE FÜR DEN ANSCHLUSS

Der Computer ist über ein USB-C-Kabel angeschlossen, das über ein Kabeldurchführung geht.
Immer verbunden, wenn nötig. Das Bild zeigt ein Handy, dass über eine USB-C-Verbindung aufgeladen wird.

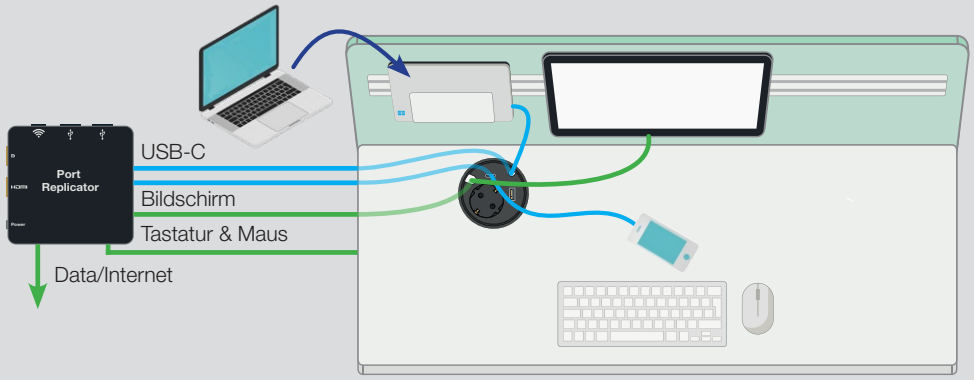

Computer über USB-C-Buchse angeschlossen.
Reibungsloser Betrieb, wenn Sie ein eigenes Kabel mit dabei haben. Das Bild zeigt ein Handy, dass über ein USB- und Tablet-Ladegerät mit einem normalen (Schuko-) Ladegerät schnell aufgeladen wird.

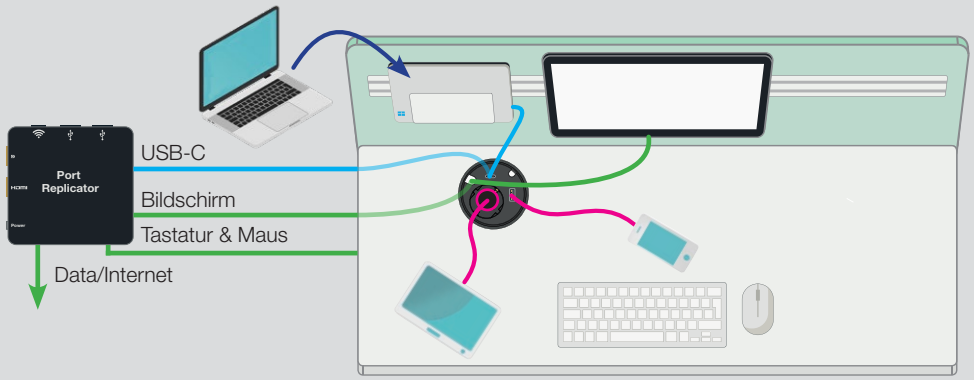

Nur aufladen.
USB-C-Kabel zum Aufladen Ihres Laptops / Handys / Tablets usw

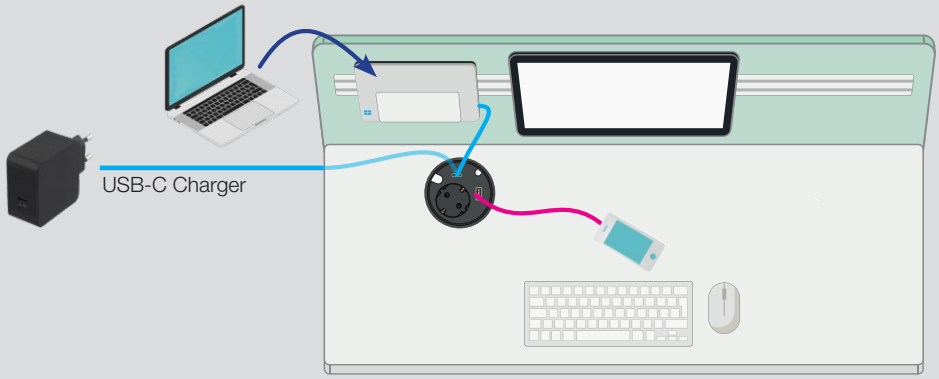

DIE POWERDOT LANDMODELLE

Powerdot PD16 ist neben EU Schuko auch in französischer, schweizerischer und dänischer Version erhältlich.

935-PD16W ☐ POWERDOT PD16. 1 STROM **(SCHUKO)** 1 USB CHARGER 1 USB-C 2 KABELDURCHFÜHRUNGEN, WEISS
935-PD16 ■ POWERDOT PD16. 1 STROM **(SCHUKO)** 1 USB CHARGER 1 USB-C 2 KABELDURCHFÜHRUNGEN, SCHWARZ

935-PD36W ☐ POWERDOT PD16. 1 STROM **(FRANZÖSISCH)** 1 USB CHARGER 1 USB-C 2 KABELDURCHFÜHRUNGEN, WEISS
935-PD36 ■ POWERDOT PD16. 1 STROM **(FRANZÖSISCH)** 1 USB CHARGER 1 USB-C 2 KABELDURCHFÜHRUNGEN, SCHWARZ

935-PD46W ☐ POWERDOT PD16. 1 STROM **(DÄNISCH)** 1 USB CHARGER 1 USB-C 2 KABELDURCHFÜHRUNGEN, WEISS
935-PD46 ■ POWERDOT PD16. 1 STROM **(DÄNISCH)** 1 USB CHARGER 1 USB-C 2 KABELDURCHFÜHRUNGEN, SCHWARZ

935-PD56W ☐ POWERDOT PD16. 1 STROM **(SCHWEIZ)** 1 USB CHARGER 1 USB-C 2 KABELDURCHFÜHRUNGEN, WEISS
935-PD56 ■ POWERDOT PD16. 1 STROM **(SCHWEIZ)** 1 USB CHARGER 1 USB-C 2 KABELDURCHFÜHRUNGEN, SCHWARZ

ADAPTER

Zur Stromversorgung des USB-C-Anschlusses.

935-PUSBC ■ USB-C PD 2.0 ADAPTER 3A 18W, SCHWARZ

SCHAFFEN SIE DAS RICHTIGE GEFÜHL

Ästhetisch ansprechende Details machen einen großen Unterschied. Abdeckungen und Rahmen hergestellt aus Metall.

POWERDOT **RAHMEN & DECKEL** Ø 79 MM

935-PF01W ☐ METALL RAHMEN, FÜR 1 POWERDOT, WEISS
935-PF01 ■ METALL RAHMEN, FÜR 1 POWERDOT, SILBER
935-PF01B ■ METALL RAHMEN, FÜR 1 POWERDOT, SCHWARZ

935-PF02W ☐ METALL RAHMEN, FÜR 2 POWERDOT, WEISS
935-PF02 ■ METALL RAHMEN, FÜR 2 POWERDOT, SILBER
935-PF02B ■ METALL RAHMEN, FÜR 2 POWERDOT, SCHWARZ

935-PF04W ☐ METALL RAHMEN, FÜR 4 POWERDOT, WEISS
935-PF04 ■ METALL RAHMEN, FÜR 4 POWERDOT, SILBER
935-PF04B ■ METALL RAHMEN, FÜR 4 POWERDOT, SCHWARZ

935-PFCW ☐ METALL DECKEL, WEISS
935-PFCS ■ METALL DECKEL, SILBER
935-PFCB ■ METALL DECKEL, SCHWARZ

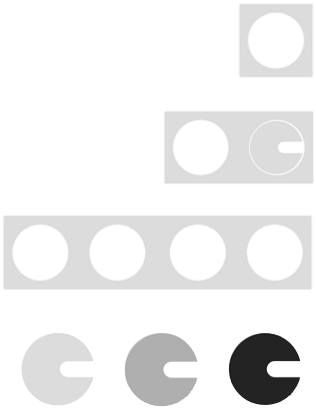

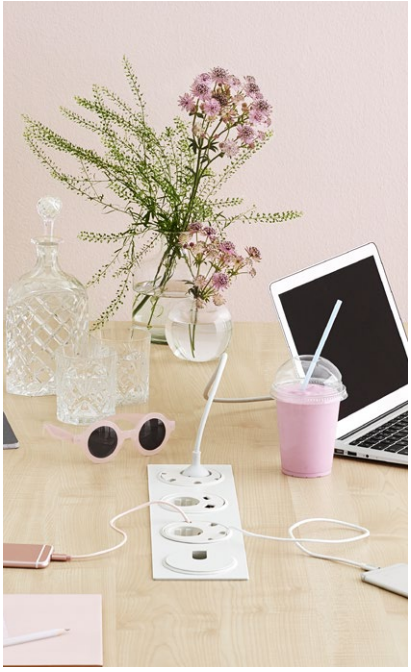

by KONDATOR

www.kondator.se