www.kondator.se

Powerdot

935-PD14W
935-PD14

POWER dot

INHALT:

x1

x1

x1

A BOHREN

Bohren Sie ein Loch in den Tisch.

B EINFÜGEN

Führen Sie den Powerdot in das Loch ein und stecken Sie den Netzstecker durch den Schreibtisch und die Mutter.

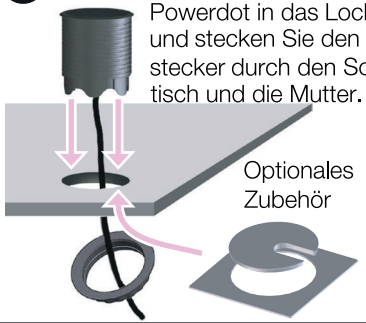

C IM UHRZEIGERSINN DREHEN UND EINSTECKEN

Drehen Sie die Kunststoffbefestigungsmutter so weit wie möglich auf dem Gewinde. Stelle sicher dass es gründlich festgezogen wurde. Zum Schluss stecken Sie den Schukostecker in die Steckdose.

1 VERBINDEN UND DREHEN

Zum Lösen gegen den Uhrzeigersinn drehen.

2 KABELDURCHFÜHRUNGEN VERWENDEN

Ordnen Sie die Kabel nach Größe. Höhe einstellen (siehe nächster Schritt).

- 2 **USB-Ladegerät** (5V, 2.4 A)
- 1 **feed-throughs** (Ø9.5 mm)
- 1 **Schuko socket** /w 1250 mm cable

3 HÖHE EINSTELLEN

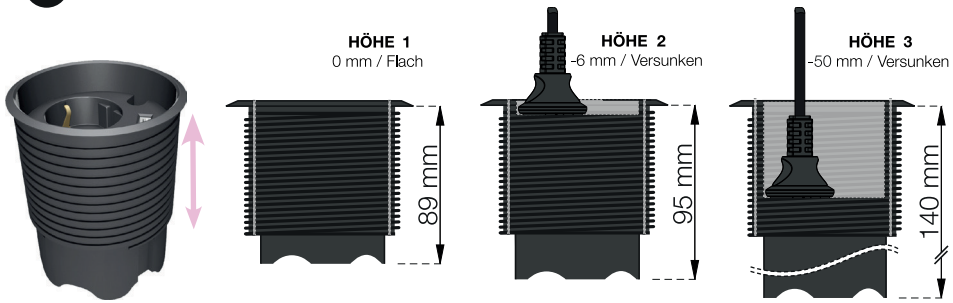

4 DREHEN UND VERRIEGELN

Zum Verriegeln im Uhrzeigersinn drehen.

by KONDATOR

Patent pending PCT, China, EP

Revidiert 200901

Kondator AB, Energivägen 8 - Box 121, SE-135 23 TYRESÖ, SWEDEN